Karta katalogowa

COMO II RAO / PGI



Dane techniczne		RAO	PGI
Zakres mocy grzewczej	[kW]	2,5 - 8	2,5 - 8
Znamionowa moc cieplna	[kW]	8	8
Zapotrzebowanie na świeże powietrze	[m³/h]	18	18
Wydajność ogrzewania pomieszczeń w zależności od izolacji budynku	[m³]	50 - 220	50 - 220
Zużycie paliwa	[kg/h]	0,6 - 1,9	0,6 - 1,9
Pojemność zbiornika na pelety*	[l]/[kg]	34/~22	34/~22
Podłączenie do sieci	[V]/[Hz]	230/50	230/50
Średni pobór mocy elektrycznej	[W]	20	20
Zabezpieczenie	[A]	2,5	2,5
Wydajność	[%]	93,2	93,2
Klasa efektywności energetycznej		A+	A+
Wskaźnik efektywności energetycznej		125	125
Ciąg kominowy	[Pa]	12	12

*Pojemność podana w kg może się różnić ze względu na różne gęstości nasypowe peletów.

Cechy charakterystyczne

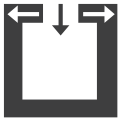
RLU


Ekran dotykowy

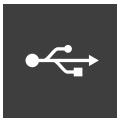
USB


Ciche użytkowanie



Dynamiczna regulacja przepływu powietrza



Efektywność energetyczna

Akcesoria


RIKA firenet


RIKA Voice


Czujnik pomieszczeniowy

RIKA®

Wymiary, waga i podłączenie

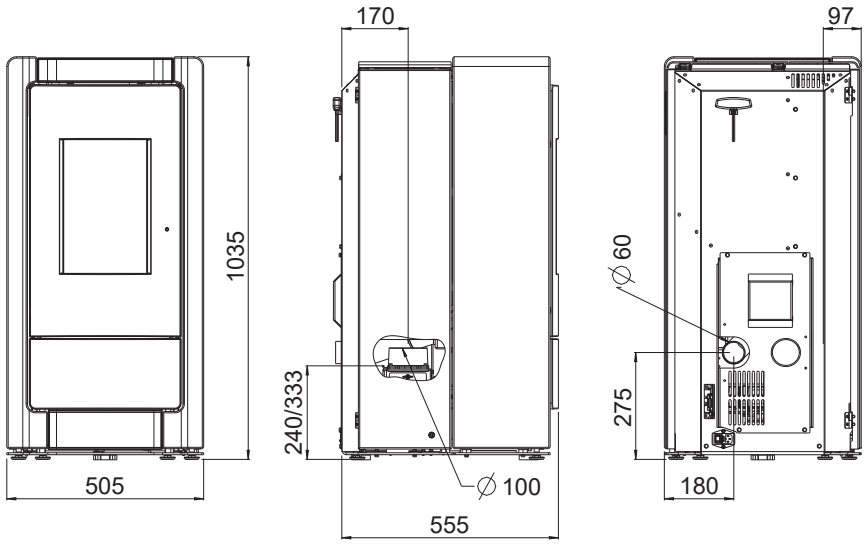

Wymiary			RAO	PGI
H	Wysokość	[mm]	1035	1035
L	Głębokość	[mm]	555	555
W	Szerokość	[mm]	505	505
	Głębokość korpusu z opcją doprowadzenia powietrza E16435	[mm]	-	610
	Komora spalania [szer. x wys. x gł.]	[mm]	210x400x220	210x400x220
Waga				
m1	Masa paleniska bez stalową obudową	[kg]	140	140
m2	Masa paleniska ze stalową obudową	[kg]	215	215
m_{chim}	Maksymalne obciążenie komina	[kg]	-	-
Przyłącze rury spalinowej *				
d_{out}	Średnica króćca spalinowego	[mm]	100	100
	Przyłącze górne wysokość przyłącza	[mm]	240	333
	Odległość od tylnej ścianki pieca do środka rury dymowej	[mm]	170	170
	Odległość boczna	[mm]	97	97
	Przyłącze z tyłu wysokość przyłącza	[mm]	-	-
	Podłączenie z tyłu, odstęp z boku	[mm]	-	-
	Przyłącze boczne wysokość przyłącza	[mm]	-	-
	Głębokość przy bocznym podłączeniu	[mm]	-	-
Przyłącze powietrza świeżego *				
	Średnica	[mm]	60	60
	Wysokość przyłącza	[mm]	274	274
	Odległość boczna	[mm]	178	178

* Podczas projektowania przyłącza pieca należy uwzględnić grubość płyty podłogowej wynoszącą od 2 do 6 mm.

Minimalne odległości od materiałów łatwopalnych

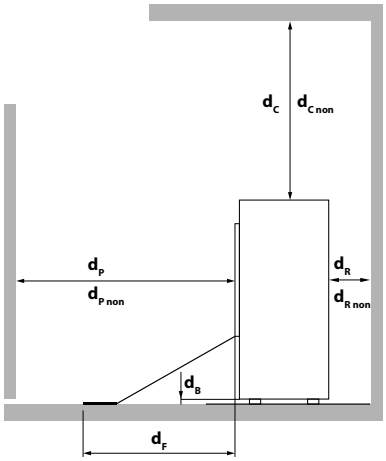

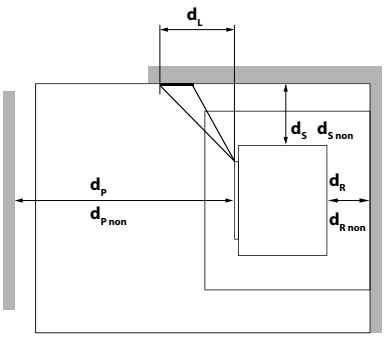

d_R	[mm]	100
d_S	[mm]	100
d_C	[mm]	500
d_P	[mm]	800
d_F	[mm]	0
d_L	[mm]	0
d_B	[mm]	0
$d_{R\,non}$	[mm]	100[1]
$d_{S\,non}$	[mm]	100[1]
$d_{C\,non}$	[mm]	500[1]
$d_{P\,non}$	[mm]	400[1]

[1] w przypadku ścian niepalnych

RIKA®

W razie wątpliwości jedyną obowiązującą wersją jest wersja niemiecka. Zastrzegamy sobie prawo do zmian technicznych i wizualnych, a także do błędów typograficznych i drukarskich.

© 2026 | RIKA Innovative Ofentechnik GmbH